RAZÍTKO/PODPIS	PARÉ

NÁZEV PROJEKTU

Paprsek - Snížení energetické náročnosti budovy

MÍSTO STAVBY

K Čihadlu 679, 679 63 Velké Opatovice
p.č. 1760, k.ú. Velké Opatovice [779237]

INVESTOR

Jihomoravský kraj, Žerotínovo nám. 449/3, 601 82 Brno

OBJEKT

SO 01 - Ústav sociální péče

ČÁST PROJEKTU

ARCHITEKTONICKO-STAVEBNÍ ŘEŠENÍ | **D.1.1**

NÁZEV | ČÍSLO

VÝPIS HLINÍKOVÝCH VÝPLNÍ OTVORŮ | **N30**

GARANT projekt s.r.o.
Staňkova 103/18, 602 00 Brno
IČ: 06722865, DIČ: CZ06722865
E-mail: info@garantprojekt.cz
mob.: 608 213 528
web: garantprojekt.cz

AUTORIZOVANÝ PROJEKTANT	**ING. STANISLAV SMOLÍK** č. autorizace 1006132
HLAVNÍ INŽENÝR PROJEKTU	**ING. STANISLAV SMOLÍK**
VYPRACOVAL	**ING. PAVEL VONDÁL**

ČÍSLO ZAKÁZKY	DATUM
GP202212	**07/2023**

MĚŘÍTKO	STUPEŇ
-	**DPS**

OBECNÉ POŽADAVKY

- VŠECHNY VÝPLNĚ OTVORŮ MUSÍ BÝT OZNAČENY CE ZNAČKOU A VŠECHNY PARAMETRY OKEN MUSÍ BÝT DOLOŽENÉ "PROHLÁŠENÍM O VLASTNOSTECH" VÝROBKU
- SOUČINITEL PROSTUPU TEPLA HLINÍKOVÉHO OKNA Uw≤0,9 W/(m2K), DVEŘÍ Ud≤1,2 W/(m2K), TEPELNÉ VLASTNOSTI U VŠECH POZIC MUSÍ BÝT DOLOŽENY VÝPOČTEM NEBO SPECIALISTOU V OBORU.
- OKNA MUSÍ SPLŇOVAT POŽADAVKY NA AKUSTIKU PODLE ČSN 73 0532 - min. TZI tř.2, Rw = 30-34dB, DOLOŽIT CERTIFIKÁTEM ČI OSVĚDČENÍM VYDANÝM NOTIFIKOVANOU OSOBOU
- VODOTĚSNOST (EN 1027 / EN 12208) - OKNA, DVEŘE MUSÍ SPLŇOVAT POŽADAVEK VODOTĚSNOST PŘI TLAKU VĚTRU (PODLE VĚTRNÉ OBLASTI, POLOZE BUDOVY I VÝŠCE ZABUDOVÁNÍ) BALKONOVÉ DVEŘE, OKNA 1 A 2 KŘÍDLOVÁ TŘÍDA E1650, VCHODOVÉ DVEŘE 1 A 2 KŘÍDLÉ OTVÍRAVÉ VEN / DOVNITŘ TŘÍDA 8A / 5A, DOLOŽIT CERTIFIKÁTEM ČI OSVĚDČENÍM VYDANÝM NOTIFIKOVANOU OSOBOU
- PRŮVZDUŠNOST (EN 1026 / EN 12207) VCHODOVÉ DVEŘE 1 A 2 KŘÍDLÉ OTVÍRAVÉ VEN / DOVNITŘ TŘÍDA 3 / 4, DOLOŽIT CERTIFIKÁTEM ČI OSVĚDČENÍM VYDANÝM NOTIFIKOVANOU OSOBOU
- OVĚŘENÍ PRŮVZDUŠNOSTI JEDNOKŘÍDLÉ A VÍCE KŘÍDLÉ OTVOROVÉ VÝPLNĚ V ZABUDOVANÉM STAVU VČETNĚ OKENNÍ PŘIPOJOVACÍ SPÁRY DLE ČSN 746077 A ČSN EN 12 207, TŘÍDA 4 DLE ČSN EN 12 207, DOLOŽIT CERTIFIKÁTEM ČI OSVĚDČENÍM VYDANÝM NOTIFIKOVANOU OSOBOU.

ODOLNOST PROTI ZATÍŽENÍ VĚTREM (EN 12211 / EN 12210) - OKNA, DVEŘE MUSÍ ODOLAT TLAKU VĚTRU V ZÁVISLOSTI PODLE VĚTRNÉ OBLASTI, POLOZE BUDOVY V TERÉNU I VÝŠCE ZABUDOVÁNÍ OKEN NAD TERÉNEM, PRO VCHODOVÉ DVEŘE OTVÍRAVÉ VEN / DOVNITŘ C2, JEDNOKŘÍDLOVÁ/DVOUKŘÍDLOVÁ OKNA I BALKONOVÉ DVEŘE C5, DOLOŽIT CERTIFIKÁTEM ČI OSVĚDČENÍM VYDANÝM NOTIFIKOVANOU OSOBOU.

- OKNA MUSÍ UMOŽŇOVAT PŘIROZENOU VÝMĚNU VZDUCHU A SPLŇOVAT HYGIENICKÉ POŽADAVKY SPOJENÉ S VYLOUČENÍM VÝSKYTU VLHKOSTI NA VNITŘNÍM POVRCHU OKNA.
- ROZMĚRY OKEN PŘEVZATY Z PŘEDEŠLÉ PD, KTERÁ BYLA PODKLADEM K VYPRACOVÁNÍ, VÝŠKA OD PODLAHY PO PARAPET OKNA MUSÍ BÝT min. 850 mm
- JEDNOTLIVÉ VÝPLNĚ BUDOU ZHOTOVITELEM ZAMĚŘENY A PŘED OBJEDNÁNÍM BUDE FINÁLNÍ VÝPIS PŘEDLOŽEN ZADAVATELI K ODSOUHLASENÍ
- PŘÍPADNÉ NEJASNOSTI / ÚPRAVY / ZMĚNY V NAVRŽENÝCH PARAMETRECH VÝPLNÍ OTVORŮ KONZULTOVAT S HLAVNÍM PROJEKTANTEM
- POUŽITÍ DORAZOVÉHO TĚSNĚNÍ EPDM U VŠECH OTVOROVÝCH VÝPLNÍ DOLOŽIT TECHNICKÝM LISTEM
- CERTIFIKÁT „O ZDRAVOTNÍ NEZÁVADNOSTI VCHODOVÝCH DVEŘÍ VYDANÝ STÁTNÍM ZDRAVOTNÍM ÚSTAVEM“

RÁM

DVEŘE

HLINÍKOVÝ SYSTÉM S VÍCEKOMOROVÝM POČTEM KOMOR V RÁMU I V KŘÍDLE, VZHLED DOLOŽIT ŘEZEM PROFILU, STAVEBNÍ VÝŠKA RÁMŮ OTVOROVÝCH VÝPLNÍ BEZ POUŽITÍ ROZŠIŘOVACÍCH PROFILŮ MINIMÁLNĚ 72 MM, VZHLED DOLOŽIT ŘEZEM PROFILU, STAVEBNÍ HLOUBKA RÁMŮ OTVOROVÝCH VÝPLNÍ MINIMÁLNĚ 78 MM, VZHLED DOLOŽIT ŘEZEM PROFILU, STAVEBNÍ HLOUBKA KŘÍDLA U VSTUPNÍCH DVEŘÍ MINIMÁLNĚ 78MM, VZHLED DOLOŽIT ŘEZEM PROFILU. SOUČINITEL PROSTUPU TEPLA RÁMŮ HLINÍKOVÝCH OTVOROVÝCH VÝPLNÍ UF≤ 1,6 W/(m2K) DOLOŽIT CERTIFIKÁTEM ČI OSVĚDČENÍM VYDANÝM NOTIFIKOVANOU OSOBOU, PRÁH U VCHODOVÝCH DVEŘÍ S PŘERUŠENÝM TEPELNÝM MOSTEM MAX.VÝŠKA 20MM, DOLOŽENÍ ŘEZ PROFILEM.

OKNO

HLINÍKOVÝ SYSTÉM VÍCEKOMOROVÝM POČTEM KOMOR V RÁMU I V KŘÍDLE. VZHLED DOLOŽIT ŘEZEM PROFILU. STAVEBNÍ VÝŠKA RÁMŮ OTVOROVÝCH VÝPLNÍ, BEZ POUŽITÍ ROZŠIŘOVACÍCH PROFILŮ MINIMÁLNĚ 72 MM, VZHLED DOLOŽIT ŘEZEM PROFILU. STAVEBNÍ HLOUBKA RÁMŮ OTVOROVÝCH VÝPLNÍ MINIMÁLNĚ 78 MM, VZHLED DOLOŽIT ŘEZEM PROFILU. STAVEBNÍ HLOUBKA KŘÍDLA U OKEN MINIMÁLNĚ 85 MM. SOUČINITEL PROSTUPU TEPLA RÁMŮ HLINÍKOVÝCH OKEN A BALKONOVÝCH DVEŘÍ UF=1,1 W/(M2K) DOLOŽIT CERTIFIKÁTEM ČI OSVĚDČENÍM VYDANÝM NOTIFIKOVANOU OSOBOU.

OKNA SPOJOVANÁ DO SESTAV MUSÍ BÝT SPOJOVÁNY SYSTÉMOVÝMI SPOJOVACÍMI PROSTŘEDKY A DLE POTŘEBY MUSÍ BÝT VYZTUŽOVÁNY VÝZTUŽNÝMI PROFILY
ŠTULP - DVOUKŘÍDLOVÁ OKNA NAVRŽENA BEZ STŘEDNÍHO SLOUPKU

ZASKLENÍ

IZOLAČNÍ ZASKLENÍ, ČIRÉ TROJSKLO, MEZISKELNÍ TEPLÝ RÁMEČEK BUDE SPLŇOVAT POŽADAVEK ČSN 730540-2 (NESMÍ DOJÍT K POVRCHOVÉ KONDENZACI), max. Ug ≤ 0,6 W / (m2 × K), DOLOŽIT PROHLÁŠENÍM O VLASTNOSTECH, PROPUSTNOST g≥0,47
SOLÁRNÍ FAKTORY (prostupnost) A SVĚTELNÉ FAKTORY (stínící koeficient) (EN410-2011)
ODOLNOST VŮČI VLOUPÁNÍ EN 356
V RÁMCI VZORKOVÁNÍ VNĚJŠÍCH VÝPLNÍ OTVORŮ BUDE DOLOŽENO SCHÉMA ZASKLENÍ A HODNOTÍCÍ PARAMETRY, VIZ VÝŠE.
U VŠECH DVEŘÍ BUDE Z HLEDISKA BEZPEČNOSTI NA SKLE NAVRŽENA BEZPEČNOSTNÍ FÓLIE Z VNITŘNÍ I VENKOVNÍ STRANY

PŘEDSAZENÁ MONTÁŽ

KOTVENÍ OKEN A DVEŘÍ V PROSTORU VNITŘNÍHO ATRIA A U OTVORŮ U OBLOUKOVÉ STĚNY VEDLE ZIMNÍ ZAHRADY BUDE PO CELÉM OBVODU PŘEDSAZENÁ MONTÁŽ. OBVODOVÉ STĚNY JSOU VE STÁVAJÍCÍM STAVU JIŽ ZATEPLENY EPS. tl. 70 mm. JAKO SYSTÉM PŘEDSAZENÉ MONTÁŽE LZE POUŽÍT SYSTÉM IZOLAČNÍCH TVRZENÝCH PUR PROFILŮ KOLEM CELÉHO OKNA.

ZÁMEK

U VŠECH NOVÝCH DVEŘÍ BUDE INSTALOVÁN SYSTÉM GENERÁLNÍHO KLÍČE V SOULADU SE STÁVAJÍCÍM SYSTÉMEM. DODAVATEL KONTAKTUJE UŽIVATELE PRO DETAILNÍ UPŘESNĚNÍ. BUDE SE JEDNAT O ROZŠÍŘENÍ STÁVAJÍCÍHO GENERÁLNÍHO KLÍČE.
PŘI DODÁVCE KLÍČŮ BUDE VYPRACOVÁNA NOVÁ TABULKA GENERÁLNÍHO KLÍČE, PŘEDPOKLAD JE 5 ÚROVNÍ GENERÁLNÍHO KLÍČE
U NĚKTERÝCH SKLOPNÝCH OKEN JE NAVRŽEN SYSTÉM ZABEZPEČENÍ PLNÉHO SKLOPENÍ OKNA KLIENTY, MOŽNOST PLNÉHO SKLOPENÍ POUZE OPRÁVNĚNOU OSOBOU. HORNÍ KŘÍDLA BUDOU UZAMYKATELNÁ VLOŽKOVÝM ZÁMKEM.
DVEŘE BUDOU MÍT STANDARDNÍ KOVÁNÍ BEZ POŽADAVKU NA BEZPEČNOSTNÍ TŘÍDU

KOVÁNÍ

- CELOOBVODOVÉ KOVÁNÍ, POJISTKA PROTI OTÁČENÍ KLIKY, KOVÁNÍ JE SOUČÁSTÍ DODÁVKY
- KLIKY BUDOU V BARVĚ OKNA/DVEŘÍ

U HLINÍKOVÝCH VÝROBKŮ BUDOU KLIKY PROVEDENY ROVNĚŽ V HLINÍKU V BARVĚ OKNA

DOPLŇKY

U SKLOPNÝCH OKEN SKLOPENÍ UMOŽNÍ UMYTÍ VNĚJŠÍ STRANY OKNA
U HORNÍCH SVĚTLÍKŮ DVEŘÍ BUDE PRO OTEVŘENÍ POUŽITÝ PÁKOVÝ MECHANISMUS, PÁKA UMÍSTĚNA NA ZDI VEDLE DVEŘÍ.

SAMOZAVÍRAČ DVEŘÍ - DVEŘNÍ SAMOZAVÍRAČ S KLUZNOU LIŠTOU, NASTAVITELNOU INTENZITOU ZAVÍRÁNÍ A PODPOROU OTEVÍRÁNÍ - VHODNÝ PRO BEZBARIÉROVÉ POUŽITÍ
SNÍŽENÁ KLIKA HORNÍCH KŘÍDEL VE VÝŠCE MAX. 1,7m
MADLO DVEŘÍ - KRUHOVÉ, NEREZ
SÍŤ PROTI HMYZU - HLINÍKOVÝ RÁM VYPLNĚNÝ SÍŤOVINOU ZE SKLOLAMINÁTOVÉHO VLÁKNA (RÁM V BARVĚ/DEKORU OKNA)
U VŠECH DVEŘÍ VYJMA POŽÁRNÍCH BUDE NA OBOU KŘÍDLECH OSAZEN STAVĚČ KŘÍDEL
BAREVNÉ ŘEŠENÍ BUDE UPŘESNĚNO DLE VZORNÍKU DODAVATELE A SCHVÁLENO TECHNICKÝM ZÁSTUPCEM INVESTORA
VŠECHNY PRVKY JE NUTNO PŘED ZAPOČETÍM VÝROBY DOMĚŘIT PŘÍMO NA STAVBĚ!!!
DOPLŇKY JSOU SPECIFIKOVÁNY U VYBRANÝCH VÝPLNÍ

MONTÁŽ

KOTVENÍ OKEN BUDE PROVEDENO DLE DLE ČSN 746077.
V PROJEKTU JSOU NAVRŽENY 2 SYSTÉMY KOTVENÍ

STANDARDNÍ MONTÁŽ + PŘEDSAZENÁ V NADPRAŽÍ
OSAZENÍ OKNA BUDE DO LÍCE FASÁDY. V NADPRAŽÍ OKEN A DVEŘÍ SE VE STÁVAJÍCÍM STAVU OTVORŮ NACHÁZÍ TEPELNÁ IZOLACE Z POLYSTYRENU V PŘEDPOKLÁDANÉ TLOUŠŤCE 70 mm. Z TOHOTO PŘEDPOKLADU VYPLÝVÁ, ŽE V NADPRAŽÍ BUDE POUŽITA PŘEDSAZENÁ MONTÁŽ. U PŘEDSAZENÉ MONTÁŽE V NADPRAŽÍ BUDOU POUŽITY HRANOLY XPS A KOTVENÍ PÁSOVÝMI KOTVAMI. PO STRANÁCH U PARAPETU BUDE POUŽITA STANDARDNÍ MONTÁŽ (PÁSOVÁ KOTVA, ŠROUBY).

ZABUDOVÁNÍ OTVOROVÝCH VÝPLNÍ V SOULADU S PLATNÝMI POŽADAVKY NA ZABUDOVÁNÍ ČSN 74 6077:2014, DOLOŽIT POPIS MONTÁŽE

název akce	Paprsek - Snížení energetické náročnosti budovy	STRANA 1
objekt	SO 01 - Ústav sociální péče	
část	N30 - VÝPIS HLINÍKOVÝCH VÝPLNÍ OTVORŮ	

pol.	schéma	rozměr/popis	jednotka	POČET ks 1.NP	2.NP	3.NP	CELKEM
H 01	POHLED Z EXTERIÉRU 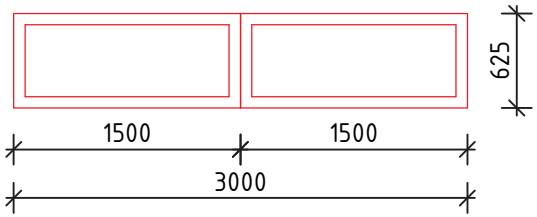 	HLINÍKOVÉ OKNO S IZOLAČNÍM TROJSKLEM ROZMĚR SESTAVY: 3000 x 625 mm TYP OKNA: OKENNÍ SESTAVA SLOŽENA ZE 2 OKEN 1500x625 mm, OBĚ OKNA FIXNÍ PROFIL OKNA: HLINÍKOVÝ SYSTÉMOVÝ KOMOROVÝ PROFIL S PŘERUŠENÝM TEPELNÝM MOSTEM ZASKLENÍ: IZOLAČNÍ ZASKLENÍ, ČIRÉ TROJSKLO, MEZISKELNÍ TEPLÝ RÁMEČEK BUDE SPLŇOVAT POŽADAVEK ČSN 730540-2 (NESMÍ DOJÍT K POVRCHOVÉ KONDENZACI) KOVÁNÍ: - ZÁMEK: - BARVA: INTERIÉR - BÍLÁ RAL 9010 EXTERIÉR - HNĚDÁ - DEKOR DŘEVA PŘÍSLUŠENSTVÍ: PAROTĚSNÉ A PAROPROPUSTNÉ PÁSKY, APU LIŠTY BEZPEČNOST: - POŽ. ODOLNOST: EI 30 DP1 ZVUK. IZOLACE: - TEPEL. TECHNIKA: Uw ≤ 1,20 W/(m²K) MONTÁŽ: STANDARDNÍ MONTÁŽ + PŘEDSAZENÁ MONTÁŽ V NADPRAŽÍ	KS	-	-	1	1
H 02	POHLED Z EXTERIÉRU 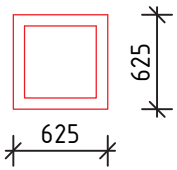 	HLINÍKOVÉ OKNO S IZOLAČNÍM TROJSKLEM ROZMĚR SESTAVY: 625 x 625 mm TYP OKNA: JEDNOKŘÍDLOVÉ OKNO FIXNÍ PROFIL OKNA: HLINÍKOVÝ SYSTÉMOVÝ KOMOROVÝ PROFIL S PŘERUŠENÝM TEPELNÝM MOSTEM ZASKLENÍ: IZOLAČNÍ ZASKLENÍ, ČIRÉ TROJSKLO, MEZISKELNÍ TEPLÝ RÁMEČEK BUDE SPLŇOVAT POŽADAVEK ČSN 730540-2 (NESMÍ DOJÍT K POVRCHOVÉ KONDENZACI) KOVÁNÍ: - ZÁMEK: - BARVA: INTERIÉR - BÍLÁ RAL 9010 EXTERIÉR - HNĚDÁ - DEKOR DŘEVA PŘÍSLUŠENSTVÍ: PAROTĚSNÉ A PAROPROPUSTNÉ PÁSKY, APU LIŠTY BEZPEČNOST: - POŽ. ODOLNOST: EI 30 DP1 ZVUK. IZOLACE: - TEPEL. TECHNIKA: Uw ≤ 1,20 W/(m²K) MONTÁŽ: STANDARDNÍ MONTÁŽ + PŘEDSAZENÁ MONTÁŽ V NADPRAŽÍ	KS	1	-	-	1

název akce	Paprsek – Snížení energetické náročnosti budovy	STRANA 2
objekt	SO 01 – Ústav sociální péče	
část	N30 – VÝPIS HLINÍKOVÝCH VÝPLNÍ OTVORŮ	

pol.		jednotka	POČET ks 1.NP	2.NP	3.NP	CELKEM
H 03	HLINÍKOVÉ OKNO S IZOLAČNÍM TROJSKLEM ROZMĚR SESTAVY: 6240 x 1750 mm (ROZMĚR OTVORU 6065x1750 mm – OKNO JE V OBLOUKOVÉ STĚNĚ) TYP OKNA: OKENNÍ SESTAVA Z 4 TROJKŘÍDLOVÝCH OKEN 1560x1750 mm HORNÍ ČÁST – DVOUKŘÍDLO – 1x OTEVÍRAVÉ, 1x OTEVÍRAVÉ+SKLOPNÉ (ŠTULP) SPODNÍ ČÁST – JEDNOKŘÍDLO – 1x SKLOPNÉ OKNO PROFIL OKNA: HLINÍKOVÝ SYSTÉMOVÝ KOMOROVÝ PROFIL S PŘERUŠENÝM TEPELNÝM MOSTEM ZASKLENÍ: IZOLAČNÍ ZASKLENÍ, ČIRÉ TROJSKLO, MEZISKELNÍ TEPLÝ RÁMEČEK BUDE SPLŇOVAT POŽADAVEK ČSN 730540-2 (NESMÍ DOJÍT K POVRCHOVÉ KONDENZACI) KOVÁNÍ: CELOOBVODOVÉ, 8xKLIKA, KLIKA HORNÍCH KŘÍDEL SNÍŽENÁ, MIKROVENTILACE ZÁMEK: UZAMYKATELNÁ KLIKA HORNÍCH KŘÍDEL, ZABEZPEČENÍ PLNÉHO SKLOPENÍ OKNA KLIENTY, MOŽNOST PLNÉHO SKLOPENÍ POUZE OPRÁVNĚNOU OSOBOU BARVA: INTERIÉR – BÍLÁ RAL 9010 EXTERIÉR – HNĚDÁ – DEKOR DŘEVA PŘÍSLUŠENSTVÍ: PAROTĚSNÉ A PAROPROPUSTNÉ PÁSKY, APU LIŠTY BEZPEČNOST: – POŽ. ODOLNOST: – ZVUK. IZOLACE: – TEPEL. TECHNIKA: Uw ≤ 0,90 W/(m²K) MONTÁŽ: STANDARDNÍ MONTÁŽ + PŘEDSAZENÁ MONTÁŽ V NADPRAŽÍ POZNÁMKA: OKNO UMÍSTĚNO V OBLOUKOVÉ STĚNĚ, NUTNO DŮKLADNĚ ZAMĚŘIT	KS	-	2	2	4

POHLED Z EXTERIÉRU

ROZVINUTÝ POHLED

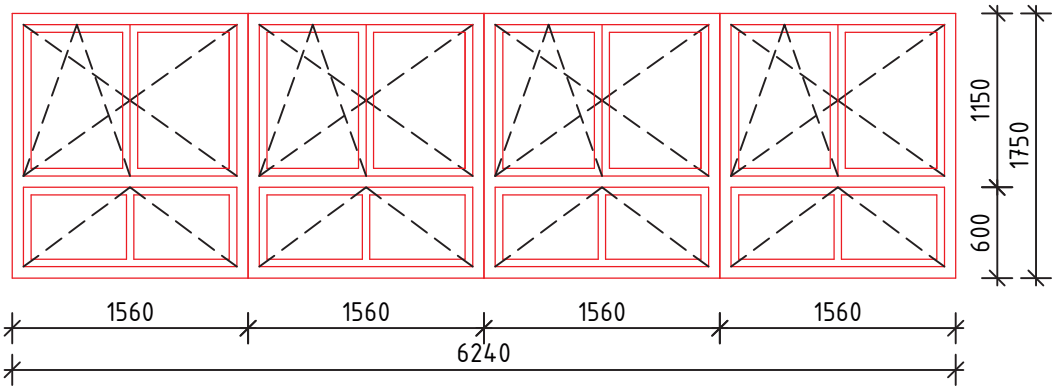

PŮDORYS

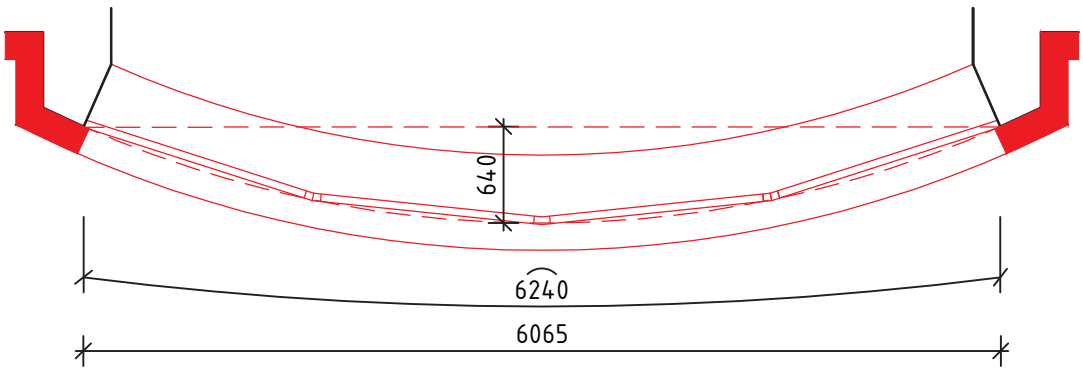

název akce	Paprsek - Snížení energetické náročnosti budovy	STRANA 3
objekt	SO 01 - Ústav sociální péče	
část	N30 - VÝPIS HLINÍKOVÝCH VÝPLNÍ OTVORŮ	

pol.		jednotka	POČET ks 1.NP	2.NP	3.NP	CELKEM
H 04	HLINÍKOVÁ SESTAVA DVEŘÍ A OKEN ROZMĚR SESTAVY: 6240 x 2600 mm (ROZMĚR OTVORU 6065x1750 mm - OKNO JE V OBLOUKOVÉ STĚNĚ) TYP OKNA: BOČNÍ ČÁSTI - HORNÍ A SPODNÍ ČÁST - SVĚTLÍK FIXNÍ, PROSTŘEDNÍ ČÁST DVOUKŘÍDLOVÉ OKNO - 1x OTEVÍRAVÉ, 1x OTEVÍRAVÉ+SKLOPNÉ DVEŘNÍ ČÁSTI - DVOUKŘÍDLOVÉ DVEŘE OTEVÍRAVÉ VEN, ASYMETRICKÉ - 1x HLAVNÍ KŘÍDLO š. 900 mm x 2000 mm (PRŮCHOD min. 900 mm)+ VEDLEJŠÍ KŘÍDLO ZBÝVAJÍCÍ ČÁST HORNÍ SVĚTLÍK FIXNÍ 600x1560 mm PROFIL OKNA: HLINÍKOVÝ SYSTÉMOVÝ KOMOROVÝ PROFIL S PŘERUŠENÝM TEPELNÝM MOSTEM ZASKLENÍ: IZOLAČNÍ ZASKLENÍ, ČIRÉ TROJSKLO, MEZISKELNÍ TEPLÝ RÁMEČEK BUDE SPLŇOVAT POŽADAVEK ČSN 730540-2 (NESMÍ DOJÍT K POVRCHOVÉ KONDENZACI) SPODNÍ ČÁST DVEŘÍ I BOČNÍCH ČÁSTI DO VÝŠKY min. 400 mm TVOŘÍ PLNÁ VÝPLŇ (VYPLNĚNO NAPŘ. PUR PĚNOU) KOVÁNÍ: CELOOBVODOVÉ, NA VŠECH DVEŘNÍCH KŘÍDLECH ZEVNITŘ PANIKOVÁ HRAZDA DLE EN1125, ZVENKU POUZE ROZETA SE ZÁMKEM, 2x KLIKA, MIKROVENTILACE ZÁMEK: OKNA - UZAMYKATELNÁ KLIKA HORNÍCH KŘÍDEL, ZABEZPEČENÍ PLNÉHO SKLOPENÍ OKNA KLIENTY, MOŽNOST PLNÉHO SKLOPENÍ POUZE OPRÁVNĚNOU OSOBOU DVEŘE - GENERÁLNÍ KLÍČ BARVA: INTERIÉR - BÍLÁ RAL 9010 EXTERIÉR - HNĚDÁ - DEKOR DŘEVA PŘÍSLUŠENSTVÍ: PAROTĚSNÉ A PAROPROPUSTNÉ PÁSKY, APU LIŠTY VE VÝŠCE 1400-1600 mm (V 1/2 ZASKLENÍ) PRUH š. min. 50 mm TMAVÉ BARVY - DLE vyhl. 398/2009 Sb., MADLO Z VNĚJŠÍ STRANY(v=900), NÍZKÝ Al PRÁH (max. 20 mm) SAMOZAVÍRAČ A STAVĚČ DVEŘÍ NA OBOU KŘÍDLECH, KOORDINÁTOR UZAVŘENÍ KŘÍDEL BEZPEČNOST: BEZPEČNOSTNÍ FÓLIE Z VNITŘNÍ I VENKOVNÍ STRANY NA DVEŘNÍCH KŘÍDLECH POŽ. ODOLNOST: - ZVUK. IZOLACE: - TEPEL. TECHNIKA: Uw ≤ 1,20 W/(m²K) MONTÁŽ: STANDARDNÍ MONTÁŽ + PŘEDSAZENÁ MONTÁŽ V NADPRAŽÍ POZNÁMKA: SESTAVA UMÍSTĚNA V OBLOUKOVÉ STĚNĚ, NUTNO DŮKLADNĚ ZAMĚŘIT	KS	2	-	-	2

POHLED Z EXTERIÉRU

ROZVINUTÝ POHLED

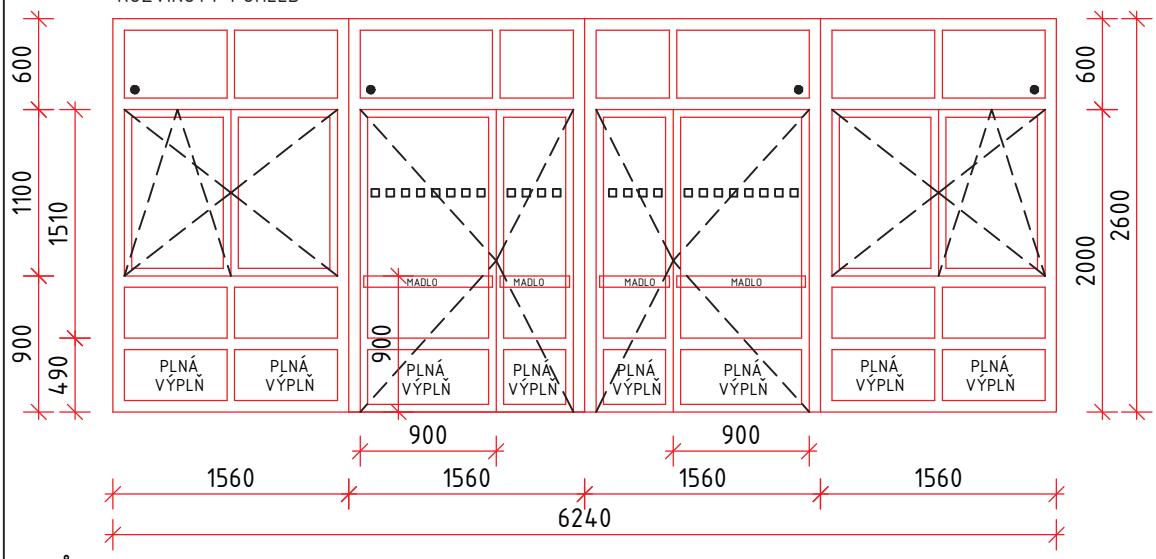

PŮDORYS

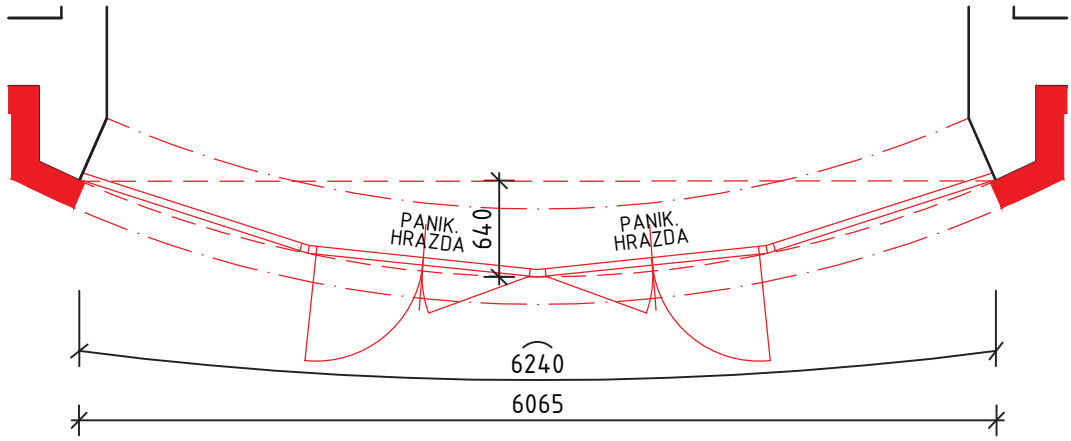

název akce	Paprsek - Snížení energetické náročnosti budovy	STRANA
objekt	SO 01 - Ústav sociální péče	4
část	N30 - VÝPIS HLINÍKOVÝCH VÝPLNÍ OTVORŮ	

pol.	schéma	rozměr/popis	jednotka	POČET ks 1.NP	2.NP	3.NP	CELKEM
H 05	POHLED Z EXTERIÉRU 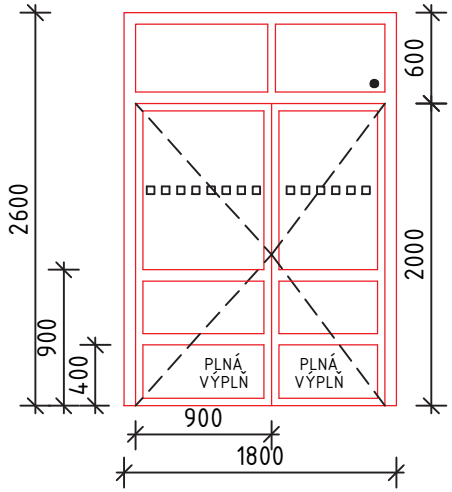 	HLINÍKOVÉ DVEŘE S IZOLAČNÍM TROJSKLEM ROZMĚR SESTAVY: 1800 x 2600 mm TYP DVEŘÍ: DVOUKŘÍDLOVÉ DVEŘE S NADSVĚTLÍKEM, OTEVÍRAVÉ VEN DVOUKŘÍDLOVÉ DVEŘE - HLAVNÍ KŘÍDLO 900x2000 mm, VEDLEJŠÍ KŘÍDLO ZBÝVAJÍCÍ ČÁST NADSVĚTLÍK FIXNÍ 1800x600 mm PROFIL OKNA: HLINÍKOVÝ SYSTÉMOVÝ KOMOROVÝ PROFIL S PŘERUŠENÝM TEPELNÝM MOSTEM ZASKLENÍ: IZOLAČNÍ ZASKLENÍ, ČIRÉ TROJSKLO, MEZISKELNÍ TEPLÝ RÁMEČEK BUDE SPLŇOVAT POŽADAVEK ČSN 730540-2 (NESMÍ DOJÍT K POVRCHOVÉ KONDENZACI) SPODNÍ ČÁST DO VÝŠKY min. 400 mm TVOŘÍ PLNÁ VÝPLŇ (VYPLNĚNO NAPŘ. PUR PĚNOU), VE VÝŠCE 900 mm ROZDĚLENÍ PROFILEM OKNA KOVÁNÍ: CELOOBVODOVÉ, NA OBOU DVEŘNÍCH KŘÍDLECH ZEVNITŘ PANIKOVÁ HRAZDA DLE EN1125, ZVENKU KLIKA NA HLAVNÍM KŘÍDLE, ROZETOVÉ KOVÁNÍ ZÁMEK: VLOŽKOVÝ ZÁMEK (GENERÁLNÍ KLÍČ) BARVA: INTERIÉR - BÍLÁ RAL 9010 EXTERIÉR - HNĚDÁ - DEKOR DŘEVA PŘÍSLUŠENSTVÍ: PAROTĚSNÉ A PAROPROPUSTNÉ PÁSKY, APU LIŠTY VE VÝŠCE 1400-1600 mm (V 1/2 ZASKLENÍ) PRUH š. min. 50 mm TMAVÉ BARVY - DLE vyhl. 398/2009 Sb., NÍZKÝ Al PRÁH (max. 20 mm), SAMOZAVÍRAČ A STAVĚČ DVEŘÍ NA OBOU KŘÍDLECH, KOORDINÁTOR UZAVŘENÍ KŘÍDEL BEZPEČNOST: BEZPEČNOSTNÍ FÓLIE Z VNITŘNÍ I VENKOVNÍ STRANY NA DVEŘNÍCH KŘÍDLECH POŽ. ODOLNOST: - ZVUK. IZOLACE: - TEPEL. TECHNIKA: Uw ≤ 1,20 W/(m²K) MONTÁŽ: STANDARDNÍ MONTÁŽ + PŘEDSAZENÁ MONTÁŽ V NADPRAŽÍ	KS	1	-	-	1
H 06	POHLED Z EXTERIÉRU 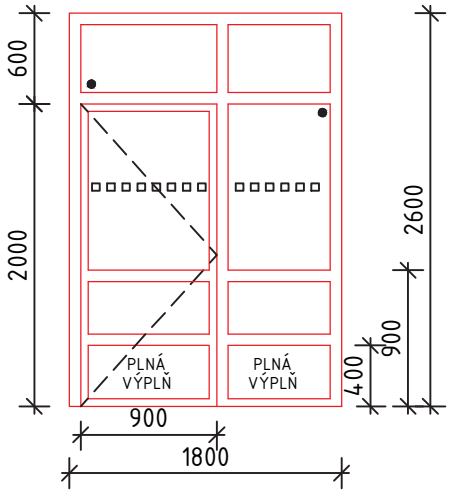 	HLINÍKOVÉ DVEŘE S IZOLAČNÍM TROJSKLEM ROZMĚR SESTAVY: 1800 x 2600 mm TYP DVEŘÍ: JEDNOKŘÍDLOVÉ DVEŘE S NADSVĚTLÍKEM A BOČNÍM SVĚTLÍKEM, LEVÉ, OTEVÍRAVÉ VEN JEDNOKŘÍDLOVÉ DVEŘE - HLAVNÍ KŘÍDLO 900x2000 mm NADSVĚTLÍK FIXNÍ 1800x600 mm, BOČNÍ SVĚTLÍK FIXNÍ - ZBÝVAJÍCÍ ČÁST PROFIL OKNA: HLINÍKOVÝ SYSTÉMOVÝ KOMOROVÝ PROFIL S PŘERUŠENÝM TEPELNÝM MOSTEM ZASKLENÍ: IZOLAČNÍ ZASKLENÍ, ČIRÉ TROJSKLO, MEZISKELNÍ TEPLÝ RÁMEČEK BUDE SPLŇOVAT POŽADAVEK ČSN 730540-2 (NESMÍ DOJÍT K POVRCHOVÉ KONDENZACI) SPODNÍ ČÁSTI DO VÝŠKY 400 mm TVOŘÍ PLNÁ VÝPLŇ (VYPLNĚNO NAPŘ. PUR PĚNOU), VE VÝŠCE 900 mm ROZDĚLENÍ PROFILEM OKNA KOVÁNÍ: CELOOBVODOVÉ, KLIKA-KLIKA, ROZETOVÉ KOVÁNÍ ZÁMEK: VLOŽKOVÝ ZÁMEK (GENERÁLNÍ KLÍČ) BARVA: INTERIÉR - BÍLÁ RAL 9010 EXTERIÉR - HNĚDÁ - DEKOR DŘEVA PŘÍSLUŠENSTVÍ: PAROTĚSNÉ A PAROPROPUSTNÉ PÁSKY, APU LIŠTY VE VÝŠCE 1400-1600 mm (V 1/2 ZASKLENÍ) PRUH š. min. 50 mm TMAVÉ BARVY - DLE vyhl. 398/2009 Sb., NÍZKÝ Al PRÁH (max. 20 mm) SAMOZAVÍRAČ A STAVĚČ DVEŘÍ BEZPEČNOST: BEZPEČNOSTNÍ FÓLIE Z VNITŘNÍ I VENKOVNÍ STRANY NA DVEŘNÍCH KŘÍDLECH POŽ. ODOLNOST: - ZVUK. IZOLACE: - TEPEL. TECHNIKA: Uw ≤ 1,20 W/(m²K) MONTÁŽ: STANDARDNÍ MONTÁŽ + PŘEDSAZENÁ MONTÁŽ V NADPRAŽÍ	KS	1	-	-	1

název akce	Paprsek - Snížení energetické náročnosti budovy	STRANA
objekt	SO 01 - Ústav sociální péče	5
část	N30 - VÝPIS HLINÍKOVÝCH VÝPLNÍ OTVORŮ	

pol.	schéma	rozměr/popis	jednotka	POČET ks 1.NP	2.NP	3.NP	CELKEM
H 07	POHLED Z EXTERIÉRU 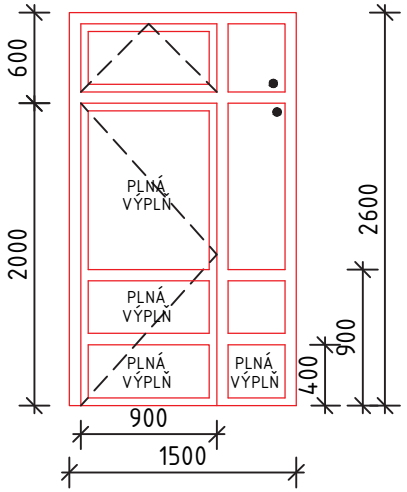 	HLINÍKOVÉ DVEŘE S IZOLAČNÍM TROJSKLEM ROZMĚR SESTAVY: 1500 x 2600 mm TYP DVEŘÍ: JEDNOKŘÍDLOVÉ DVEŘE S NADSVĚTLÍKEM A BOČNÍM SVĚTLÍKEM, PRAVÉ, OTEVÍRAVÉ DOVNITŘ JEDNOKŘÍDLOVÉ DVEŘE - HLAVNÍ KŘÍDLO 900x2000 mm - PLNÉ NADSVĚTLÍK FIXNÍ 1500x600 mm, BOČNÍ SVĚTLÍK FIXNÍ - ZBÝVAJÍCÍ ČÁST PROFIL OKNA: HLINÍKOVÝ SYSTÉMOVÝ KOMOROVÝ PROFIL S PŘERUŠENÝM TEPELNÝM MOSTEM ZASKLENÍ: IZOLAČNÍ ZASKLENÍ, ČIRÉ TROJSKLO, MEZISKELNÍ TEPLÝ RÁMEČEK BUDE SPLŇOVAT POŽADAVEK ČSN 730540-2 (NESMÍ DOJÍT K POVRCHOVÉ KONDENZACI) CELÁ PLOCHA DVEŘÍ A SPODNÍ ČÁST SVĚTLÍKU DO VÝŠKY min. 400 mm TVOŘÍ PLNÁ VÝPLŇ (VYPLNĚNO NAPŘ. PUR PĚNOU), VE VÝŠCE 900 mm ROZDĚLENÍ PROFILEM OKNA KOVÁNÍ: CELOOBVODOVÉ, KLIKA-KLIKA, PÁKOVÝ OTVÍRAČ NADSVĚTLÍKU ZÁMEK: VLOŽKOVÝ ZÁMEK (GENERÁLNÍ KLÍČ) BARVA: INTERIÉR - BÍLÁ RAL 9010 EXTERIÉR - HNĚDÁ - DEKOR DŘEVA PŘÍSLUŠENSTVÍ: PAROTĚSNÉ A PAROPROPUSTNÉ PÁSKY, APU LIŠTY, NÍZKÝ Al PRÁH (max. 20 mm) SAMOZAVÍRAČ A STAVĚČ DVEŘÍ BEZPEČNOST: BEZPEČNOSTNÍ FÓLIE Z VNITŘNÍ I VENKOVNÍ STRANY NA DVEŘNÍCH KŘÍDLECH POŽ. ODOLNOST: - ZVUK. IZOLACE: - TEPEL. TECHNIKA: Uw ≤ 1,20 W/(m²K) MONTÁŽ: STANDARDNÍ MONTÁŽ + PŘEDSAZENÁ MONTÁŽ V NADPRAŽÍ	KS	1	-	-	1
H 08	POHLED Z EXTERIÉRU 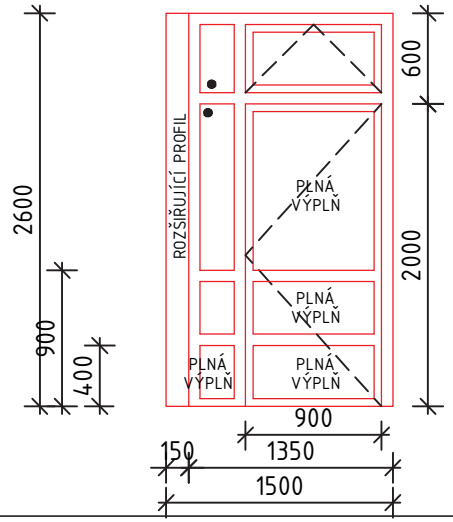 	HLINÍKOVÉ DVEŘE S IZOLAČNÍM TROJSKLEM ROZMĚR SESTAVY: 1500 x 2600 mm TYP DVEŘÍ: JEDNOKŘÍDLOVÉ DVEŘE S NADSVĚTLÍKEM A BOČNÍM SVĚTLÍKEM, LEVÉ, OTEVÍRAVÉ DOVNITŘ JEDNOKŘÍDLOVÉ DVEŘE - HLAVNÍ KŘÍDLO 900x2000 mm - PLNÉ NADSVĚTLÍK SKLOPNÝ DOVNITŘ 900x600 mm, BOČNÍ SVĚTLÍK FIXNÍ - ZBÝVAJÍCÍ ČÁST PO CELÉ VÝŠCE ROZŠIŘUJÍCÍ PROFIL ŠÍŘKY 150 mm PROFIL OKNA: HLINÍKOVÝ SYSTÉMOVÝ KOMOROVÝ PROFIL S PŘERUŠENÝM TEPELNÝM MOSTEM ZASKLENÍ: IZOLAČNÍ ZASKLENÍ, ČIRÉ TROJSKLO, MEZISKELNÍ TEPLÝ RÁMEČEK BUDE SPLŇOVAT POŽADAVEK ČSN 730540-2 (NESMÍ DOJÍT K POVRCHOVÉ KONDENZACI) CELÁ PLOCHA DVEŘÍ A SPODNÍ ČÁST SVĚTLÍKU DO VÝŠKY min. 400 mm TVOŘÍ PLNÁ VÝPLŇ (VYPLNĚNO NAPŘ. PUR PĚNOU), VE VÝŠCE 900 mm ROZDĚLENÍ PROFILEM OKNA KOVÁNÍ: CELOOBVODOVÉ, KLIKA-KLIKA, PÁKOVÝ OTVÍRAČ NADSVĚTLÍKU ZÁMEK: VLOŽKOVÝ ZÁMEK (GENERÁLNÍ KLÍČ) BARVA: INTERIÉR - BÍLÁ RAL 9010 EXTERIÉR - HNĚDÁ - DEKOR DŘEVA PŘÍSLUŠENSTVÍ: PAROTĚSNÉ A PAROPROPUSTNÉ PÁSKY, APU LIŠTY, NÍZKÝ Al PRÁH (max. 20 mm) SAMOZAVÍRAČ A STAVĚČ DVEŘÍ BEZPEČNOST: BEZPEČNOSTNÍ FÓLIE Z VNITŘNÍ I VENKOVNÍ STRANY NA DVEŘNÍCH KŘÍDLECH POŽ. ODOLNOST: - ZVUK. IZOLACE: - TEPEL. TECHNIKA: Uw ≤ 1,20 W/(m²K) MONTÁŽ: STANDARDNÍ MONTÁŽ + PŘEDSAZENÁ MONTÁŽ V NADPRAŽÍ POZNÁMKA: ŠÍŘKU ROZŠIŘOVACÍHO PROFILU UPRAVIT DLE ZAMĚŘENÍ, POČÍTAT S PŘEKRYTÍM PŘILÉHAJÍCÍ TEP. IZOLACE FASÁDY O 40 mm PŘES RÁM OKNA	KS	1	-	-	1

název akce	Paprsek - Snížení energetické náročnosti budovy	STRANA
objekt	SO 01 - Ústav sociální péče	6
část	N30 - VÝPIS HLINÍKOVÝCH VÝPLNÍ OTVORŮ	

pol.	schéma	rozměr/popis	jednotka	POČET ks 1.NP	2.NP	3.NP	CELKEM
H 09	POHLED Z EXTERIÉRU 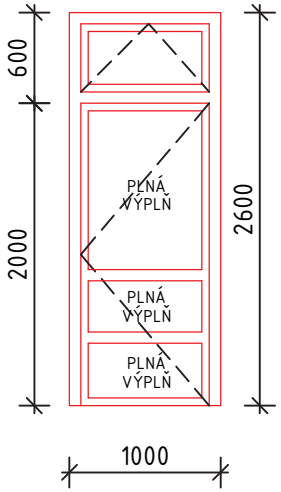 	HLINÍKOVÉ DVEŘE S IZOLAČNÍM TROJSKLEM ROZMĚR SESTAVY: 1000 x 2600 mm TYP DVEŘÍ: JEDNOKŘÍDLOVÉ DVEŘE S NADSVĚTLÍKEM, LEVÉ, OTEVÍRAVÉ DOVNITŘ JEDNOKŘÍDLOVÉ DVEŘE - HLAVNÍ KŘÍDLO min. 800x2000 mm - PLNÉ NADSVĚTLÍK SKLOPNÝ DOVNITŘ, min. 800x600 mm, BOČNÍ SVĚTLÍK FIXNÍ - ZBÝVAJÍCÍ ČÁST PROFIL OKNA: HLINÍKOVÝ SYSTÉMOVÝ KOMOROVÝ PROFIL S PŘERUŠENÝM TEPELNÝM MOSTEM ZASKLENÍ: IZOLAČNÍ ZASKLENÍ, ČIRÉ TROJSKLO, MEZISKELNÍ TEPLÝ RÁMEČEK BUDE SPLŇOVAT POŽADAVEK ČSN 730540-2 (NESMÍ DOJÍT K POVRCHOVÉ KONDENZACI) CELÁ PLOCHA DVEŘÍ TVOŘÍ PLNÁ VÝPLŇ (VYPLNĚNO NAPŘ. PUR PĚNOU), VE VÝŠCE 900 mm ROZDĚLENÍ PROFILEM OKNA KOVÁNÍ: CELOOBVODOVÉ, KLIKA-KLIKA, PÁKOVÝ OTVÍRAČ NADSVĚTLÍKU ZÁMEK: VLOŽKOVÝ ZÁMEK (GENERÁLNÍ KLÍČ) BARVA: INTERIÉR - BÍLÁ RAL 9010 EXTERIÉR - HNĚDÁ - DEKOR DŘEVA PŘÍSLUŠENSTVÍ: PAROTĚSNÉ A PAROPROPUSTNÉ PÁSKY, APU LIŠTY NÍZKÝ Al PRÁH (max. 20 mm), SAMOZAVÍRAČ A STAVĚČ DVEŘÍ BEZPEČNOST: BEZPEČNOSTNÍ FÓLIE Z VNITŘNÍ I VENKOVNÍ STRANY NA DVEŘNÍCH KŘÍDLECH POŽ. ODOLNOST: - ZVUK. IZOLACE: - TEPEL. TECHNIKA: Uw ≤ 1,20 W/(m²K) MONTÁŽ: STANDARDNÍ MONTÁŽ + PŘEDSAZENÁ MONTÁŽ V NADPRAŽÍ POZNÁMKA: ŠÍŘKU KŘÍDLA VYROBIT CO NEJVĚTŠÍ, KTEROU DOVOLÍ PROFIL OKNA	KS	1	-	-	1
H 10	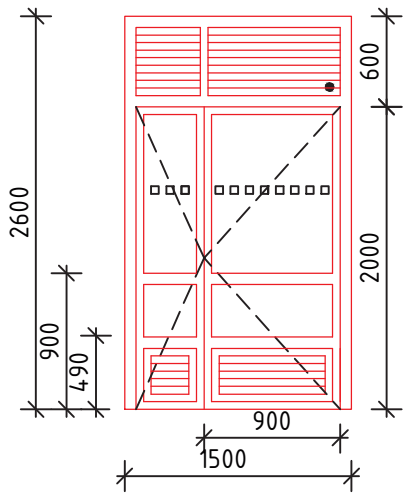 	HLINÍKOVÉ DVEŘE S IZOLAČNÍM TROJSKLEM ROZMĚR SESTAVY: 1500 x 2600 mm TYP DVEŘÍ: DVOUKŘÍDLOVÉ DVEŘE S NADSVĚTLÍKEM, OTEVÍRAVÉ VEN DVOUKŘÍDLOVÉ DVEŘE - HLAVNÍ KŘÍDLO 900x2000 mm, PRAVÉ, VEDLEJŠÍ KŘÍDLO ZBÝVAJÍCÍ ČÁST, NADSVĚTLÍK FIXNÍ 1500x600 mm - BEZ PROSKLENÍ - VĚTRACÍ ŽALUZIE PROFIL OKNA: HLINÍKOVÝ SYSTÉMOVÝ KOMOROVÝ PROFIL S PŘERUŠENÝM TEPELNÝM MOSTEM ZASKLENÍ: IZOLAČNÍ ZASKLENÍ, ČIRÉ TROJSKLO, MEZISKELNÍ TEPLÝ RÁMEČEK BUDE SPLŇOVAT POŽADAVEK ČSN 730540-2 (NESMÍ DOJÍT K POVRCHOVÉ KONDENZACI) SPODNÍ ČÁST DO VÝŠKY min. 400 mm VĚTRACÍ MŘÍŽKA, VE VÝŠCE 900 mm ROZDĚLENÍ PROFILEM OKNA KOVÁNÍ: CELOOBVODOVÉ, KLIKA-KOULE ZÁMEK: VLOŽKOVÝ, GENERÁLNÍ KLÍČ BARVA: INTERIÉR - BÍLÁ RAL 9010 EXTERIÉR - HNĚDÁ - DEKOR DŘEVA PŘÍSLUŠENSTVÍ: PAROTĚSNÉ A PAROPROPUSTNÉ PÁSKY, APU LIŠTY VE VÝŠCE 1400-1600 mm PRUH š. min. 50 mm TMAVÉ BARVY - DLE vyhl. 398/2009 Sb., NÍZKÝ Al PRÁH (max. 20 mm), SAMOZAVÍRAČ A STAVĚČ DVEŘÍ NA OBOU KŘÍDLECH, KOORDINÁTOR UZAVŘENÍ KŘÍDEL V MÍSTĚ NADSVĚTLÍKU A SPODNÍ ČÁSTI VĚTRACÍ MŘÍŽKA - PEVNÁ HLINÍKOVÁ ŽALUZIE, Z VNITŘNÍ STRANY SÍŤKA PROTI HMYZU BEZPEČNOST: BEZPEČNOSTNÍ FÓLIE Z VNITŘNÍ I VENKOVNÍ STRANY NA DVEŘNÍCH KŘÍDLECH POŽ. ODOLNOST: - TEPEL. TECHNIKA: Uw ≤ 1,20 W/(m²K) MONTÁŽ: STANDARDNÍ MONTÁŽ + PŘEDSAZENÁ MONTÁŽ V NADPRAŽÍ	KS	1	-	-	1

název akce	Paprsek - Snížení energetické náročnosti budovy	STRANA 7
objekt	SO 01 - Ústav sociální péče	
část	N30 - VÝPIS HLINÍKOVÝCH VÝPLNÍ OTVORŮ	

pol.	schéma	rozměr/popis	jednotka	POČET ks 1.NP	2.NP	3.NP	CELKEM
H 11	POHLED Z EXTERIÉRU 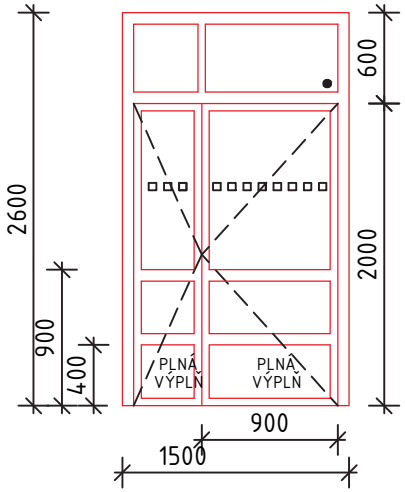 	HLINÍKOVÉ DVEŘE S IZOLAČNÍM TROJSKLEM ROZMĚR SESTAVY: 1500 x 2600 mm TYP DVEŘÍ: DVOUKŘÍDLOVÉ DVEŘE S NADSVĚTLÍKEM, OTEVÍRAVÉ VEN DVOUKŘÍDLOVÉ DVEŘE - HLAVNÍ KŘÍDLO 900x2000 mm, PRAVÉ, VEDLEJŠÍ KŘÍDLO ZBÝVAJÍCÍ ČÁST, NADSVĚTLÍK FIXNÍ 1500x600 mm PROFIL OKNA: HLINÍKOVÝ SYSTÉMOVÝ KOMOROVÝ PROFIL S PŘERUŠENÝM TEPELNÝM MOSTEM ZASKLENÍ: IZOLAČNÍ ZASKLENÍ, ČIRÉ TROJSKLO, MEZISKELNÍ TEPLÝ RÁMEČEK BUDE SPLŇOVAT POŽADAVEK ČSN 730540-2 (NESMÍ DOJÍT K POVRCHOVÉ KONDENZACI) SPODNÍ ČÁST DO VÝŠKY min. 400 mm TVOŘÍ PLNÁ VÝPLŇ (VYPLNĚNO NAPŘ. PUR PĚNOU), VE VÝŠCE 900 mm ROZDĚLENÍ PROFILEM OKNA KOVÁNÍ: CELOOBVODOVÉ, KLIKA-KOULE ZÁMEK: VLOŽKOVÝ ZÁMEK (GENERÁLNÍ KLÍČ) BARVA: INTERIÉR - BÍLÁ RAL 9010 EXTERIÉR - HNĚDÁ - DEKOR DŘEVA PŘÍSLUŠENSTVÍ: PAROTĚSNÉ A PAROPROPUSTNÉ PÁSKY, APU LIŠTY VE VÝŠCE 1400-1600 mm PRUH š. min. 50 mm TMAVÉ BARVY - DLE vyhl. 398/2009 Sb., NÍZKÝ Al PRÁH (max. 20 mm) SAMOZAVÍRAČ A STAVĚČ DVEŘÍ NA OBOU KŘÍDLECH, KOORDINÁTOR UZAVŘENÍ KŘÍDEL BEZPEČNOST: BEZPEČNOSTNÍ FÓLIE Z VNITŘNÍ I VENKOVNÍ STRANY NA DVEŘNÍCH KŘÍDLECH POŽ. ODOLNOST: - ZVUK. IZOLACE: - TEPEL. TECHNIKA: Uw ≤ 1,20 W/(m²K) MONTÁŽ: STANDARDNÍ MONTÁŽ + PŘEDSAZENÁ MONTÁŽ V NADPRAŽÍ	KS	1	-	-	1
H 12	POHLED Z EXTERIÉRU 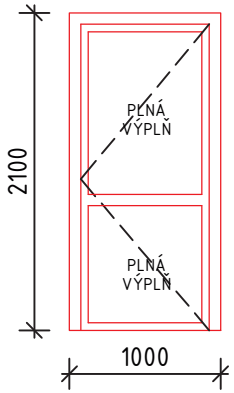 	HLINÍKOVÉ DVEŘE S IZOLAČNÍM TROJSKLEM ROZMĚR SESTAVY: 1000 x 2100 mm TYP DVEŘÍ: JEDNOKŘÍDLOVÉ DVEŘE, PRAVÉ, OTEVÍRAVÉ VEN JEDNOKŘÍDLOVÉ DVEŘE - HLAVNÍ KŘÍDLO min. 800x2000 mm - PLNÉ PROFIL OKNA: HLINÍKOVÝ SYSTÉMOVÝ KOMOROVÝ PROFIL S PŘERUŠENÝM TEPELNÝM MOSTEM ZASKLENÍ: BEZ ZASKLENÍ CELÁ PLOCHA DVEŘÍ TVOŘÍ PLNÁ VÝPLŇ (VYPLNĚNO NAPŘ. PUR PĚNOU), VE VÝŠCE 900 mm ROZDĚLENÍ PROFILEM OKNA KOVÁNÍ: CELOOBVODOVÉ, KLIKA-KLIKA ZÁMEK: VLOŽKOVÝ ZÁMEK (GENERÁLNÍ KLÍČ) BARVA: INTERIÉR - BÍLÁ RAL 9010 EXTERIÉR - HNĚDÁ - DEKOR DŘEVA PŘÍSLUŠENSTVÍ: PAROTĚSNÉ A PAROPROPUSTNÉ PÁSKY, APU LIŠTY NÍZKÝ Al PRÁH (max. 20 mm), SAMOZAVÍRAČ DVEŘÍ BEZPEČNOST: - POŽ. ODOLNOST: EI15 DP3-C2 ZVUK. IZOLACE: - TEPEL. TECHNIKA: Uw ≤ 1,20 W/(m²K) MONTÁŽ: STANDARDNÍ MONTÁŽ + PŘEDSAZENÁ MONTÁŽ V NADPRAŽÍ POZNÁMKA: ŠÍŘKU KŘÍDLA VYROBIT CO NEJVĚTŠÍ, KTEROU DOVOLÍ PROFIL OKNA	KS	1	-	-	1

název akce	Paprsek - Snížení energetické náročnosti budovy	STRANA
objekt	SO 01 - Ústav sociální péče	8
část	N30 - VÝPIS HLINÍKOVÝCH VÝPLNÍ OTVORŮ	

pol.	schéma	rozměr/popis	jednotka	POČET ks 1.NP	2.NP	3.NP	CELKEM
H/13	POHLED Z EXTERIÉRU 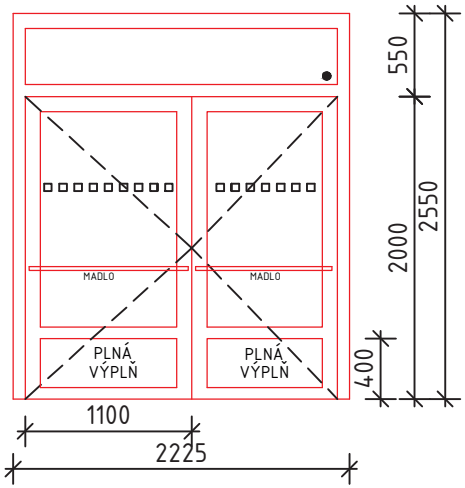 	HLINÍKOVÉ DVEŘE S IZOLAČNÍM TROJSKLEM ROZMĚR SESTAVY: 2225 x 2600 mm TYP DVEŘÍ: DVOUKŘÍDLOVÉ DVEŘE S NADSVĚTLÍKEM, OTEVÍRAVÉ VEN DVOUKŘÍDLOVÉ DVEŘE - HLAVNÍ KŘÍDLO 1100x2000 mm (SVĚTLÁ ŠÍŘKA PRŮCHODU 1100 mm !), VEDLEJŠÍ KŘÍDLO ZBÝVAJÍCÍ ČÁST NADSVĚTLÍK FIXNÍ, 2225x5500 mm PROFIL OKNA: HLINÍKOVÝ SYSTÉMOVÝ KOMOROVÝ PROFIL S PŘERUŠENÝM TEPELNÝM MOSTEM ZASKLENÍ: IZOLAČNÍ ZASKLENÍ, ČIRÉ TROJSKLO, MEZISKELNÍ TEPLÝ RÁMEČEK BUDE SPLŇOVAT POŽADAVEK ČSN 730540-2 (NESMÍ DOJÍT K POVRCHOVÉ KONDENZACI) SPODNÍ ČÁST DO VÝŠKY 400 mm TVOŘÍ PLNÁ VÝPLŇ (VYPLNĚNO NAPŘ. PUR PĚNOU), VE VÝŠCE 900 mm ROZDĚLENÍ PROFILEM OKNA KOVÁNÍ: CELOOBVODOVÉ, NA OBOU DVEŘNÍCH KŘÍDLECH ZEVNITŘ PANIKOVÁ HRAZDA DLE EN1125, ZVENKU KLIKA NA HLAVNÍM KŘÍDLE, ROZETOVÉ KOVÁNÍ ZÁMEK: VLOŽKOVÝ ZÁMEK, GENERÁLNÍ KLÍČ BARVA: INTERIÉR - BÍLÁ RAL 9010 EXTERIÉR - HNĚDÁ - DEKOR DŘEVA PŘÍSLUŠENSTVÍ: PAROTĚSNÉ A PAROPROPUSTNÉ PÁSKY, APU LIŠTY VE VÝŠCE 1400-1600 mm PRUH š. min. 50 mm TMAVÉ BARVY - DLE vyhl. 398/2009 Sb., MADLO Z VNĚJŠÍ STRANY (v=900), NÍZKÝ Al PRÁH (max. 20 mm) SAMOZAVÍRAČ DVEŘÍ, KOORDINÁTOR UZAVÍRÁNÍ KŘÍDEL BEZPEČNOST: BEZPEČNOSTNÍ FÓLIE Z VNITŘNÍ I VENKOVNÍ STRANY NA DVEŘNÍCH KŘÍDLECH POŽ. ODOLNOST: EI30 DP3-C2 ZVUK. IZOLACE: - TEPEL. TECHNIKA: Uw ≤ 1,20 W/(m²K) MONTÁŽ: STANDARDNÍ MONTÁŽ + PŘEDSAZENÁ MONTÁŽ V NADPRAŽÍ"	KS	-	1	1	2
H/14	POHLED Z EXTERIÉRU 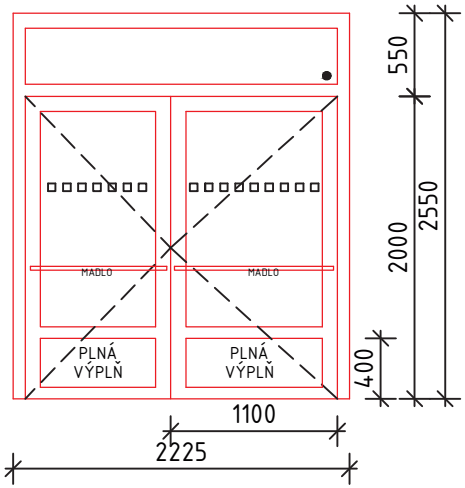 	HLINÍKOVÉ DVEŘE S IZOLAČNÍM TROJSKLEM ROZMĚR SESTAVY: 2225 x 2600 mm VEŠKERÉ PARAMETRY DLE H/13 DVEŘE POUZE SYMETRICKY OTOČENY	KS	-	1	1	2

název akce	Paprsek - Snížení energetické náročnosti budovy	STRANA 9
objekt	SO 01 - Ústav sociální péče	
část	N30 - VÝPIS HLINÍKOVÝCH VÝPLNÍ OTVORŮ	

pol.	schéma	rozměr/popis	jednotka	POČET ks 1.NP	2.NP	3.NP	CELKEM
H/15	POHLED Z EXTERIÉRU 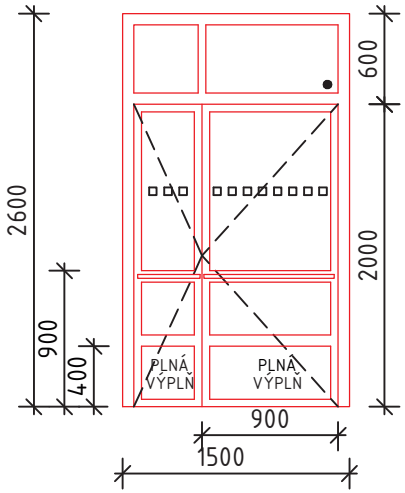 	HLINÍKOVÉ DVEŘE S IZOLAČNÍM TROJSKLEM ROZMĚR SESTAVY: 1500 x 2600 mm TYP DVEŘÍ: DVOUKŘÍDLOVÉ DVEŘE S NADSVĚTLÍKEM, OTEVÍRAVÉ VEN DVOUKŘÍDLOVÉ DVEŘE - HLAVNÍ KŘÍDLO 900x2000 mm, LEVÉ, VEDLEJŠÍ KŘÍDLO ZBÝVAJÍCÍ ČÁST, NADSVĚTLÍK FIXNÍ 1500x600 mm PROFIL OKNA: HLINÍKOVÝ SYSTÉMOVÝ KOMOROVÝ PROFIL S PŘERUŠENÝM TEPELNÝM MOSTEM ZASKLENÍ: IZOLAČNÍ ZASKLENÍ, ČIRÉ TROJSKLO, MEZISKELNÍ TEPLÝ RÁMEČEK BUDE SPLŇOVAT POŽADAVEK ČSN 730540-2 (NESMÍ DOJÍT K POVRCHOVÉ KONDENZACI) SPODNÍ ČÁST DO VÝŠKY 400 mm TVOŘÍ PLNÁ VÝPLŇ (VYPLNĚNO NAPŘ. PUR PĚNOU), VE VÝŠCE 900 mm ROZDĚLENÍ PROFILEM OKNA KOVÁNÍ: CELOOBVODOVÉ, ZEVNITŘ PANIKOVÁ HRAZDA DLE EN1125, ZVENKU KLIKA NA HLAVNÍM KŘÍDLE, ROZETOVÉ KOVÁNÍ ZÁMEK: VLOŽKOVÝ ZÁMEK, GENERÁLNÍ KLÍČ BARVA: INTERIÉR - BÍLÁ RAL 9010 EXTERIÉR - HNĚDÁ - DEKOR DŘEVA PŘÍSLUŠENSTVÍ: PAROTĚSNÉ A PAROPROPUSTNÉ PÁSKY, APU LIŠTY VE VÝŠCE 1400-1600 mm (V 1/2 ZASKLENÍ) PRUH š. min. 50 mm TMAVÉ BARVY - DLE vyhl. 398/2009 Sb., MADLO Z VNĚJŠÍ STRANY (v=800-900), NÍZKÝ Al PRÁH (max. 20 mm) SAMOZAVÍRAČ A STAVĚČ DVEŘÍ NA OBOU KŘÍDLECH, KOORDINÁTOR UZAVŘENÍ KŘÍDEL BEZPEČNOST: BEZPEČNOSTNÍ FÓLIE Z VNITŘNÍ I VENKOVNÍ STRANY NA DVEŘNÍCH KŘÍDLECH POŽ. ODOLNOST: - ZVUK. IZOLACE: - TEPEL. TECHNIKA: $U_w \leq 1{,}20$ W/(m²K) MONTÁŽ: PŘEDSAZENÁ MONTÁŽ	KS	1	-	-	1
H/16	POHLED Z EXTERIÉRU 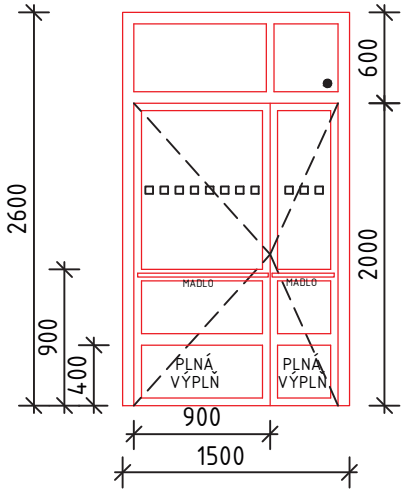 	HLINÍKOVÉ DVEŘE S IZOLAČNÍM TROJSKLEM ROZMĚR SESTAVY: 1500 x 2600 mm VEŠKERÉ PARAMETRY DLE H/15 DVEŘE POUZE SYMETRICKY OTOČENY A BEZ PANIKOVÉ HRAZDY (VÝMĚNA ZA MADLO) DVEŘE BUDOU VYBAVENY AUTOMATICKÝM ELEKTRICKÝM POHONEM PRO OTEVŘENÍ NA OBOU KŘÍDLECH 3 POLOHOVÝ PŘEPÍNAČ (AUTOMAT/OTEVŘENO/ZABŘENO) SENZOROVÁ LIŠTA V HORNÍ ČÁSTI KŘÍDLA PRO BEZPEČNÉ OTEVŘENÍ A ZAVŘENÍ DVEŘÍ BEZ NÁHODNÉHO SEVŘENÍ SEPNUTÍ PŘES ČIDLO POHYBU ELEKTŘINA PŘIVEDENA Z NEJBLIŽŠÍHO MÍSTA, SPECIFIKACE DLE POUŽITÉHO ZAŘÍZENÍ *ILUSTRAČNÍ OBRÁZEK*	KS	1	-	-	1

pol.	schéma	rozměr/popis	jednotka	POČET ks 1.NP	2.NP	3.NP	CELKEM
H/17	POHLED Z EXTERIÉRU 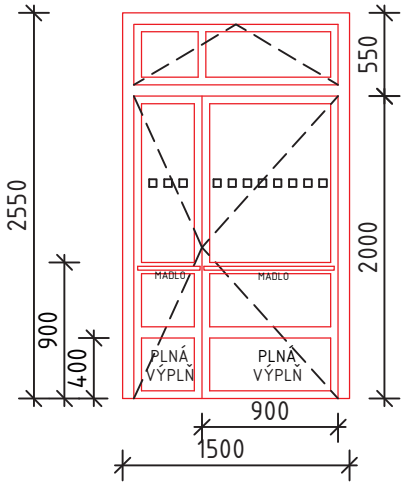	HLINÍKOVÉ DVEŘE S IZOLAČNÍM TROJSKLEM ROZMĚR SESTAVY: 1500 x 2550 mm TYP DVEŘÍ: DVOUKŘÍDLOVÉ DVEŘE S NADSVĚTLÍKEM, OTEVÍRAVÉ VEN DVOUKŘÍDLOVÉ DVEŘE - HLAVNÍ KŘÍDLO 900x2000 mm, PRAVÉ, VEDLEJŠÍ KŘÍDLO ZBÝVAJÍCÍ ČÁST, NADSVĚTLÍK SKLOPNÝ 1500x550 mm PROFIL OKNA: HLINÍKOVÝ SYSTÉMOVÝ KOMOROVÝ PROFIL S PŘERUŠENÝM TEPELNÝM MOSTEM ZASKLENÍ: IZOLAČNÍ ZASKLENÍ, ČIRÉ TROJSKLO, MEZISKELNÍ TEPLÝ RÁMEČEK BUDE SPLŇOVAT POŽADAVEK ČSN 730540-2 (NESMÍ DOJÍT K POVRCHOVÉ KONDENZACI) SPODNÍ ČÁST DO VÝŠKY 400 mm TVOŘÍ PLNÁ VÝPLŇ (VYPLNĚNO NAPŘ. PUR PĚNOU), VE VÝŠCE 900 mm ROZDĚLENÍ PROFILEM OKNA KOVÁNÍ: CELOOBVODOVÉ, KLIKA - KLIKA, PÁKOVÝ OTVÍRAČ NADSVĚTLÍKU ZÁMEK: VLOŽKOVÝ ZÁMEK, GENERÁLNÍ KLÍČ BARVA: INTERIÉR - BÍLÁ RAL 9010 EXTERIÉR - HNĚDÁ - DEKOR DŘEVA PŘÍSLUŠENSTVÍ: PAROTĚSNÉ A PAROPROPUSTNÉ PÁSKY, APU LIŠTY VE VÝŠCE 1400-1600 mm (V 1/2 ZASKLENÍ) PRUH š. min. 50 mm TMAVÉ BARVY - DLE vyhl. 398/2009 Sb., MADLO Z VNĚJŠÍ I VNITŘNÍ STRANY (v=800-900), NÍZKÝ Al PRÁH (max. 20 mm), SAMOZAVÍRAČ A STAVĚČ DVEŘÍ NA OBOU KŘÍDLECH, KOORDINÁTOR UZAVŘENÍ KŘÍDEL BEZPEČNOST: BEZPEČNOSTNÍ FÓLIE Z VNITŘNÍ I VENKOVNÍ STRANY NA DVEŘNÍCH KŘÍDLECH POŽ. ODOLNOST: - ZVUK. IZOLACE: - TEPEL. TECHNIKA: Uw ≤ 1,20 W/(m²K) MONTÁŽ: STANDARDNÍ MONTÁŽ + PŘEDSAZENÁ MONTÁŽ V NADPRAŽÍ	KS	1	-	-	1
H/18	POHLED Z EXTERIÉRU 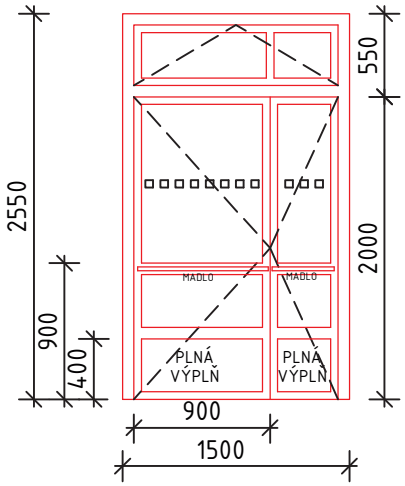	HLINÍKOVÉ DVEŘE S IZOLAČNÍM TROJSKLEM ROZMĚR SESTAVY: 1500 x 2550 mm TYP DVEŘÍ: DVOUKŘÍDLOVÉ DVEŘE S NADSVĚTLÍKEM, OTEVÍRAVÉ DOVNITŘ DVOUKŘÍDLOVÉ DVEŘE - HLAVNÍ KŘÍDLO 900x2000 mm, PRAVÉ, VEDLEJŠÍ KŘÍDLO ZBÝVAJÍCÍ ČÁST, NADSVĚTLÍK SKLOPNÝ 1500x550 mm PROFIL OKNA: HLINÍKOVÝ SYSTÉMOVÝ KOMOROVÝ PROFIL S PŘERUŠENÝM TEPELNÝM MOSTEM ZASKLENÍ: IZOLAČNÍ ZASKLENÍ, ČIRÉ TROJSKLO, MEZISKELNÍ TEPLÝ RÁMEČEK BUDE SPLŇOVAT POŽADAVEK ČSN 730540-2 (NESMÍ DOJÍT K POVRCHOVÉ KONDENZACI) SPODNÍ ČÁST DO VÝŠKY min. 400 mm TVOŘÍ PLNÁ VÝPLŇ (VYPLNĚNO NAPŘ. PUR PĚNOU), VEVÝŠCE 900 mm ROZDĚLENÍ PROFILEM OKNA KOVÁNÍ: CELOOBVODOVÉ, KLIKA - KLIKA, PÁKOVÝ OTVÍRAČ NADSVĚTLÍKU ZÁMEK: VLOŽKOVÝ ZÁMEK, GENERÁLNÍ KLÍČ BARVA: INTERIÉR - BÍLÁ RAL 9010 EXTERIÉR - HNĚDÁ - DEKOR DŘEVA PŘÍSLUŠENSTVÍ: PAROTĚSNÉ A PAROPROPUSTNÉ PÁSKY, APU LIŠTY VE VÝŠCE 1400-1600 mm (V 1/2 ZASKLENÍ) PRUH š. min. 50 mm TMAVÉ BARVY - DLE vyhl. 398/2009 Sb., MADLO Z VNĚJŠÍ I VNITŘNÍ STRANY (v=800-900), NÍZKÝ Al PRÁH (max. 20 mm) BEZPEČNOST: BEZPEČNOSTNÍ FÓLIE Z VNITŘNÍ I VENKOVNÍ STRANY NA DVEŘNÍCH KŘÍDLECH POŽ. ODOLNOST: - ZVUK. IZOLACE: - TEPEL. TECHNIKA: Uw ≤ 1,20 W/(m²K) MONTÁŽ: STANDARDNÍ MONTÁŽ + PŘEDSAZENÁ MONTÁŽ V NADPRAŽÍ	KS	1	-	-	1

název akce	Paprsek - Snížení energetické náročnosti budovy	STRANA
objekt	SO 01 - Ústav sociální péče	11
část	N30 - VÝPIS HLINÍKOVÝCH VÝPLNÍ OTVORŮ	

pol.	schéma	rozměr/popis	jednotka	POČET ks 1.NP	2.NP	3.NP	CELKEM
H 19	POHLED Z EXTERIÉRU 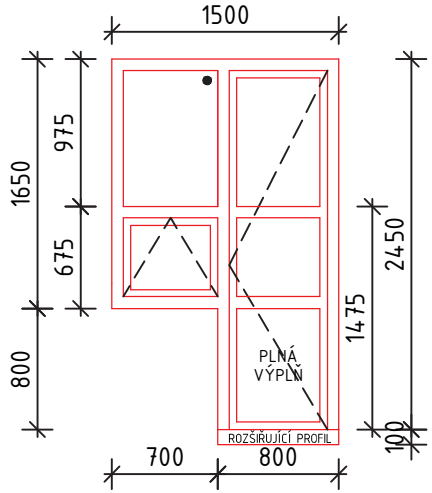	HLINÍKOVÁ BALKONOVÁ SESTAVA DVEŘÍ A OKNA S IZOLAČNÍM TROJSKLEM ROZMĚR SESTAVY: 1500 x 2450 mm TYP DVEŘÍ: JEDNOKŘÍDLOVÉ DVEŘE, PRAVÉ, OTEVÍRAVÉ VEN JEDNOKŘÍDLOVÉ DVEŘE - RÁM 800x2450 mm, PRAVÉ, ROZDĚLENÍ PROFILEM - VÝŠKU SJEDNOTIT DLE ČLENĚNÍ OKNA, ROZMĚR KŘÍDLA DLE POUŽITÉHO PROFILU OKNO 1650x700 mm - ROZDĚLENA NA 2 KŘÍDLA - 1x SKLOPNÉ 675x700, 1x FIXNÍ 975x700 PROFIL OKNA: HLINÍKOVÝ SYSTÉMOVÝ KOMOROVÝ PROFIL S PŘERUŠENÝM TEPELNÝM MOSTEM ZASKLENÍ: IZOLAČNÍ ZASKLENÍ, ČIRÉ TROJSKLO, MEZISKELNÍ TEPLÝ RÁMEČEK BUDE SPLŇOVAT POŽADAVEK ČSN 730540-2 (NESMÍ DOJÍT K POVRCHOVÉ KONDENZACI) SPODNÍ ČÁST DO VÝŠKY 800 mm TVOŘÍ PLNÁ VÝPLŇ (VYPLNĚNO NAPŘ. PUR PĚNOU), KOVÁNÍ: CELOOBVODOVÉ, 2x KLIKA ZÁMEK: BALKONOVÁ POJISTKA BARVA: INTERIÉR - BÍLÁ RAL 9010 EXTERIÉR - HNĚDÁ - DEKOR DŘEVA PŘÍSLUŠENSTVÍ: PAROTĚSNÉ A PAROPROPUSTNÉ PÁSKY, APU LIŠTY ROZŠIŘUJÍCÍ PROFIL v=100 mm VE SPODNÍ ČÁSTI BEZPEČNOST: BEZPEČNOSTNÍ FÓLIE Z VNITŘNÍ I VENKOVNÍ STRANY NA DVEŘNÍCH KŘÍDLECH POŽ. ODOLNOST: - ZVUK. IZOLACE: - TEPEL. TECHNIKA: $U_W \leq 1{,}20$ W/(m²K) MONTÁŽ: PŘEDSAZENÁ MONTÁŽ POZNÁMKA: ROZŠIŘUJÍCÍ PROFIL UPRAVIT DLE OSAZENÍ A DLE VÝŠKY SKLADBY PODLAHY	KS	-	1	-	1
H 20	POHLED Z EXTERIÉRU 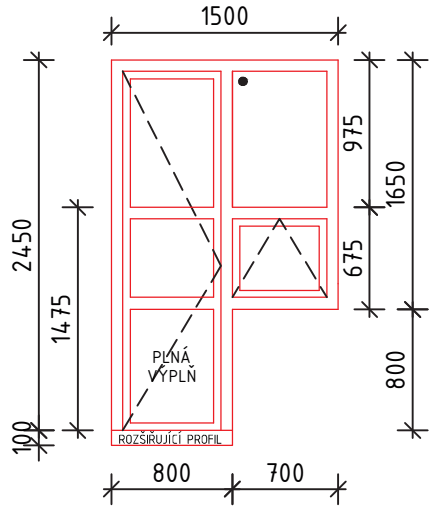	HLINÍKOVÁ BALKONOVÁ SESTAVA DVEŘÍ A OKNA S IZOLAČNÍM TROJSKLEM ROZMĚR SESTAVY: 1500 x 2450 mm TYP DVEŘÍ: JEDNOKŘÍDLOVÉ DVEŘE, LEVÉ, OTEVÍRAVÉ VEN JEDNOKŘÍDLOVÉ DVEŘE - RÁM 800x2450 mm, PRAVÉ, ROZDĚLENÍ PROFILEM - VÝŠKU SJEDNOTIT DLE ČLENĚNÍ OKNA, ROZMĚR KŘÍDLA DLE POUŽITÉHO PROFILU OKNO 1650x700 mm - ROZDĚLENA NA 2 KŘÍDLA - 1x SKLOPNÉ 675x700, 1x FIXNÍ 975x700 PROFIL OKNA: HLINÍKOVÝ SYSTÉMOVÝ KOMOROVÝ PROFIL S PŘERUŠENÝM TEPELNÝM MOSTEM ZASKLENÍ: IZOLAČNÍ ZASKLENÍ, ČIRÉ TROJSKLO, MEZISKELNÍ TEPLÝ RÁMEČEK BUDE SPLŇOVAT POŽADAVEK ČSN 730540-2 (NESMÍ DOJÍT K POVRCHOVÉ KONDENZACI) SPODNÍ ČÁST DO VÝŠKY 800 mm TVOŘÍ PLNÁ VÝPLŇ (VYPLNĚNO NAPŘ. PUR PĚNOU), KOVÁNÍ: CELOOBVODOVÉ, 1x KLIKA ZÁMEK: BALKONOVÁ POJISTKA BARVA: INTERIÉR - BÍLÁ RAL 9010 EXTERIÉR - HNĚDÁ - DEKOR DŘEVA PŘÍSLUŠENSTVÍ: PAROTĚSNÉ A PAROPROPUSTNÉ PÁSKY, APU LIŠTY ROZŠIŘUJÍCÍ PROFIL v=100 mm VE SPODNÍ ČÁSTI BEZPEČNOST: BEZPEČNOSTNÍ FÓLIE Z VNITŘNÍ I VENKOVNÍ STRANY NA DVEŘNÍCH KŘÍDLECH´ POŽ. ODOLNOST: - ZVUK. IZOLACE: - TEPEL. TECHNIKA: $U_W \leq 1{,}20$ W/(m²K) MONTÁŽ: PŘEDSAZENÁ MONTÁŽ POZNÁMKA: ROZŠIŘUJÍCÍ PROFIL UPRAVIT DLE OSAZENÍ A DLE VÝŠKY SKLADBY PODLAHY	KS	-	1	-	1

název akce	Paprsek - Snížení energetické náročnosti budovy	STRANA
objekt	SO 01 - Ústav sociální péče	12
část	N30 - VÝPIS HLINÍKOVÝCH VÝPLNÍ OTVORŮ	

pol.	schéma	rozměr/popis	jednotka	POČET ks 1.NP	2.NP	3.NP	CELKEM
H 21	POHLED Z EXTERIÉRU 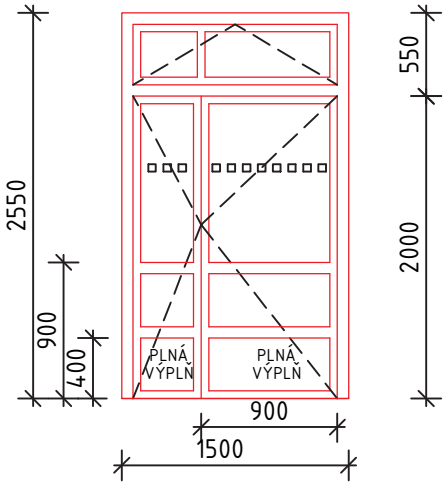	HLINÍKOVÉ DVEŘE S IZOLAČNÍM TROJSKLEM ROZMĚR SESTAVY: 1500 x 2550 mm TYP DVEŘÍ: DVOUKŘÍDLOVÉ DVEŘE S NADSVĚTLÍKEM, OTEVÍRAVÉ VEN DVOUKŘÍDLOVÉ DVEŘE - HLAVNÍ KŘÍDLO 900x2000 mm, PRAVÉ, VEDLEJŠÍ KŘÍDLO ZBÝVAJÍCÍ ČÁST, NADSVĚTLÍK SKLOPNÝ 1500x400 mm PROFIL OKNA: HLINÍKOVÝ SYSTÉMOVÝ KOMOROVÝ PROFIL S PŘERUŠENÝM TEPELNÝM MOSTEM ZASKLENÍ: IZOLAČNÍ ZASKLENÍ, ČIRÉ TROJSKLO, MEZISKELNÍ TEPLÝ RÁMEČEK BUDE SPLŇOVAT POŽADAVEK ČSN 730540-2 (NESMÍ DOJÍT K POVRCHOVÉ KONDENZACI) SPODNÍ ČÁST DO VÝŠKY 400 mm TVOŘÍ PLNÁ VÝPLŇ (VYPLNĚNO NAPŘ. PUR PĚNOU), VE VÝŠCE 900 mm ROZDĚLENÍ PROFILEM OKNA KOVÁNÍ: CELOOBVODOVÉ, KLIKA - KOULE, PÁKOVÝ OTVÍRAČ NADSVĚTLÍKU ZÁMEK: - BARVA: INTERIÉR - BÍLÁ RAL 9010, EXTERIÉR - HNĚDÁ - DEKOR DŘEVA PŘÍSLUŠENSTVÍ: PAROTĚSNÉ A PAROPROPUSTNÉ PÁSKY, APU LIŠTY VE VÝŠCE 1400-1600 mm (V 1/2 ZASKLENÍ) PRUH š. min. 50 mm TMAVÉ BARVY - DLE vyhl. 398/2009 Sb., NÍZKÝ Al PRÁH (max. 20 mm), SAMOZAVÍRAČ A STAVĚČ DVEŘÍ NA OBOU KŘÍDLECH, KOORDINÁTOR UZAVŘENÍ KŘÍDEL BEZPEČNOST: BEZPEČNOSTNÍ FÓLIE Z VNITŘNÍ I VENKOVNÍ STRANY NA DVEŘNÍCH KŘÍDLECH POŽ. ODOLNOST: - ZVUK. IZOLACE: - TEPEL. TECHNIKA: Uw ≤ 1,20 W/(m²K) MONTÁŽ: STANDARDNÍ MONTÁŽ + PŘEDSAZENÁ MONTÁŽ V NADPRAŽÍ	KS	-	1	-	1
H 22	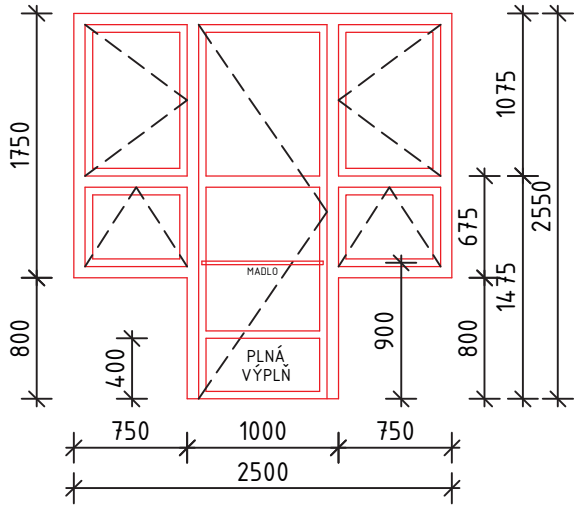	HLINÍKOVÁ BALKONOVÁ SESTAVA DVEŘÍ A OKEN S IZOLAČNÍM TROJSKLEM ROZMĚR SESTAVY: 2500 x 2550 mm TYP DVEŘÍ: JEDNOKŘÍDLOVÉ DVEŘE, PRAVÉ, OTEVÍRAVÉ DOVNITŘ JEDNOKŘÍDLOVÉ DVEŘE - RÁM 1000x2550 mm, PRAVÉ, ROZDĚLENÍ PROFILEM - VÝŠKU SJEDNOTIT DLE ČLENĚNÍ OKNA, ROZMĚR KŘÍDLA DLE POUŽITÉHO PROFILU OKNO 1750x700 mm - ROZDĚLENA NA 2 KŘÍDLA - 1x SKLOPNÉ 750x675 mm, 1x OTEVÍRAVÉ 750x1075 mm PROFIL OKNA: HLINÍKOVÝ SYSTÉMOVÝ KOMOROVÝ PROFIL S PŘERUŠENÝM TEPELNÝM MOSTEM ZASKLENÍ: IZOLAČNÍ ZASKLENÍ, ČIRÉ TROJSKLO, MEZISKELNÍ TEPLÝ RÁMEČEK BUDE SPLŇOVAT POŽADAVEK ČSN 730540-2 (NESMÍ DOJÍT K POVRCHOVÉ KONDENZACI) SPODNÍ ČÁST DO VÝŠKY min. 400 mm TVOŘÍ PLNÁ VÝPLŇ (VYPLNĚNO NAPŘ. PUR PĚNOU), KOVÁNÍ: CELOOBVODOVÉ, KLIKA - KLIKA, SNÍŽENÁ VÝŠKA KLIKY HORNÍCH KŘÍDEL ZÁMEK: BALKONOVÁ POJISTKA BARVA: INTERIÉR - BÍLÁ RAL 9010, EXTERIÉR - HNĚDÁ - DEKOR DŘEVA PŘÍSLUŠENSTVÍ: PAROTĚSNÉ A PAROPROPUSTNÉ PÁSKY, APU LIŠTY VE VÝŠCE 1400-1600 mm (V 1/2 ZASKLENÍ) PRUH š. min. 50 mm TMAVÉ BARVY - DLE vyhl. 398/2009 Sb., MADLO Z VNĚJŠÍ I VNITŘNÍ STRANY (v=800-900), NÍZKÝ Al PRÁH (max. 20 mm) BEZPEČNOST: BEZPEČNOSTNÍ FÓLIE Z VNITŘNÍ I VENKOVNÍ STRANY NA DVEŘNÍCH KŘÍDLECH POŽ. ODOLNOST: - ZVUK. IZOLACE: - TEPEL. TECHNIKA: Uw ≤ 1,20 W/(m²K) MONTÁŽ: STANDARDNÍ MONTÁŽ + PŘEDSAZENÁ MONTÁŽ V NADPRAŽÍ	KS	-	1	-	1